Sensor-LED-Strahler

LS 300 S

weiß
EAN 4007841 067588
Art.-Nr. 067588
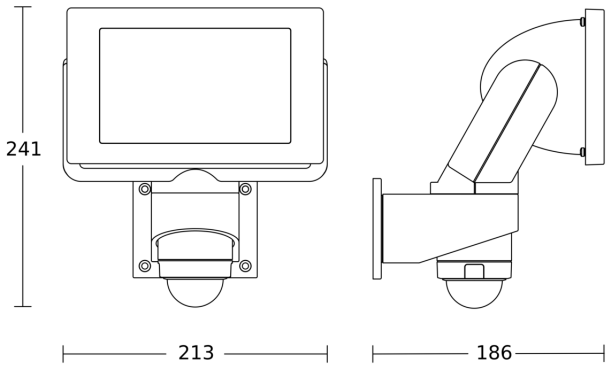
Maßzeichnung